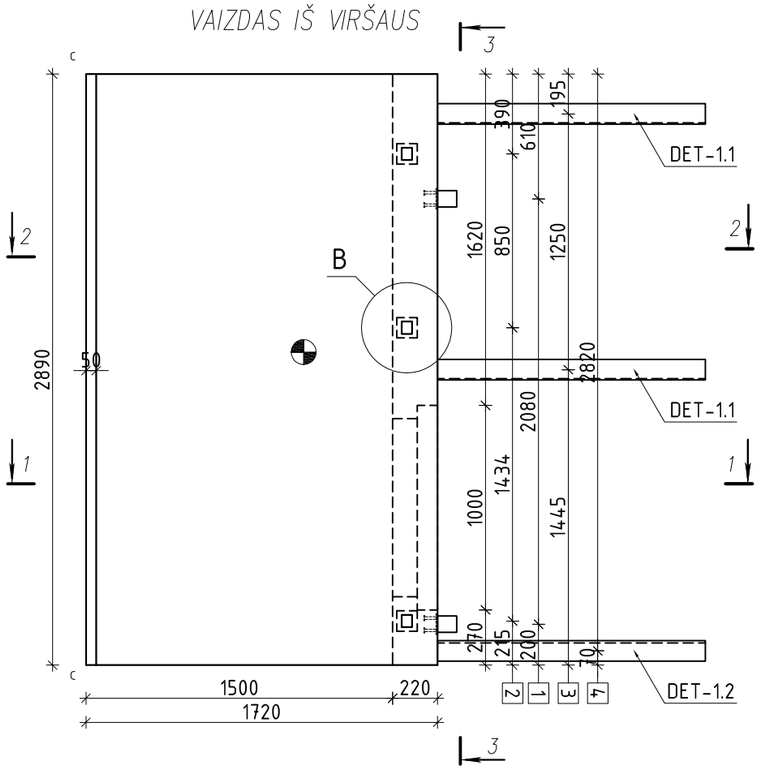

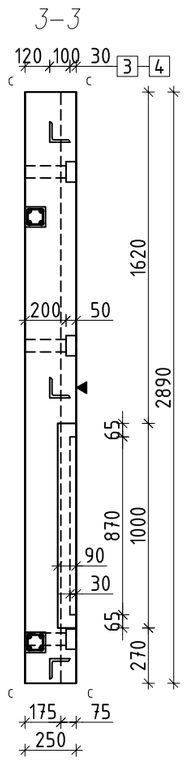

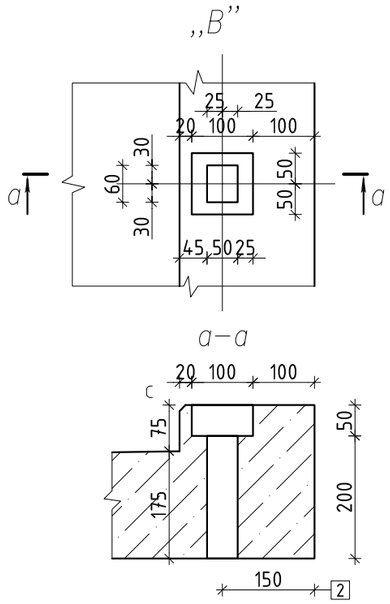

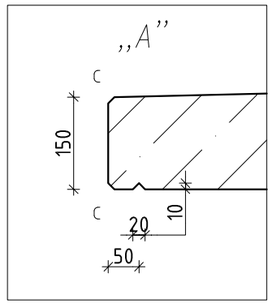

Apkrovos schema	Pastabos:
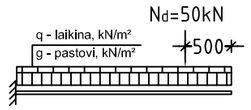	Apkrovos be nuosavo gaminio svorio Apkrovos skaičiuotinės. Apkrovos koeficientai: Ym= 1.35 – pastovios, Yq= 1.30 – laikinosios.

g_d, kN/m²	q_d, kN/m²
2,70	6,50

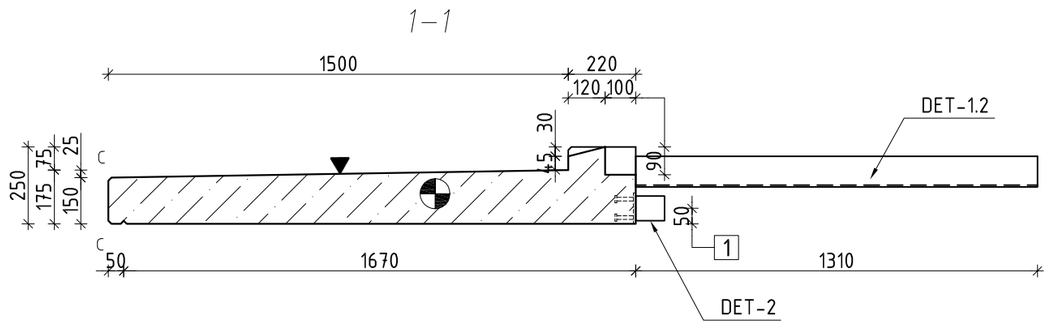

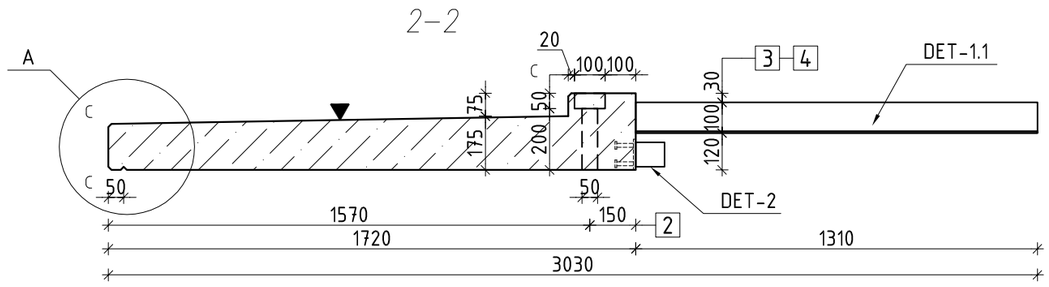

▲ KLOJINIO PAVIRŠIUS
◐ GAMINIO SVORIO CENTRAS
(NUOŽULA

Privalomos pastabos:

1. Numatytas detales galima keisti kitomis nemažesnio stiprumo ir panašios geometrijos detalėmis.
2. Kėlimo kilpas numato gamintojas armavimo brėžiniuose. Projektuotojai tik preliminariai numato vietas.
3. Esant specifiniams reikalavimams nurodyti tikslią darbinės armatūros klasę.
4. Nestandartinės detalės pateikti atskiruose brėžiniuose.
5. Galutinę betono klasę gamybai parenka gamintojas armavimo brėžiniuose.

Privaloma informacija:

Gaminio pavadinimas	Gaminių kiekis	Gaminio masė	Betono kubatūra	Atsparumas ugniai	Aplinkos poveikio klasė	Paviršių apdailos klasės	Minimali betono stiprio klasė	Nuožulos
B-1	5	2,16 t	0,87 m³	R60	XC4+XF3	Klojinio p. A3 Užpylimo/vaikšč. A4 Nematomi p. A7	C30/37	10x10mm

JDĖTINIŲ DETALIŲ IR MEDŽIAGŲ ŽINIARAŠTIS

POZ.	KIEKIS	MATAS	ŽYMUO	PAVADINIMAS	TECHNINĖS CHARAKTERISTIKOS	MEDŽIAGA	PASTABOS
1	2	VNT.		Įdėtinė detalė	DET-2		Cinkuota
2	3	VNT.		Vamzdis 50x60 mm	l=200 mm		
3	2	VNT.		Įdėtinė detalė	DET-1.1		Cinkuota
4	1	VNT.		Įdėtinė detalė	DET-1.2		Cinkuota

Projektuotojų štampas

CONSOLIS BETONIKA